« ԿԱՌՇԻՆՆԱԽԱԳԻԾ » ՍՊԸ

ԱՇԽԱՏԱՆՔԱՅԻՆ ՆԱԽԱԳԻԾ

ԿԵՆՏՐՈՆ ՎԱՐՉԱԿԱՆ ՇՐՋԱՆԻ ՏԱՐԱԾՔՈՒՄ ԳՏՆՎՈՂ ԹՎՈՎ 6 ԲԱԿԱՅԻՆ ՏԱՐԱԾՔՆԵՐԻ ՎԵՐԱՆՈՐՈԳՄԱՆ ՆԱԽԱԳԾԱ-ՆԱԽԱՀԱՇՎԱՅԻՆ ՓԱՍՏԱԹՂԹԵՐԻ ԿԱԶՄՄԱՆ ԵՎ ՓՈՐՁԱՔՆՆՈՒԹՅԱՆ ԵԶՐԱԿԱՑՈՒԹՅԱՆ ՏՐԱՄԱԴՐՄԱՆ ԱՇԽԱՏԱՆՔՆԵՐ

ԳԻՐՔ 1

ԲՐՅՈՒՍՈՎԻ 28-ՐԴ ՇԵՆՔԻ ՀԱՐԱԿԻՑ ՏԱՐԱԾՔ (ԳՀ)

ԵՐԵՎԱՆ - 2015

« ԿԱՐՈՇԻՆՆԱԽԱԳԻԾ » ՍՊԸ

ԱՇԽԱՏԱՆՔԱՅԻՆ ՆԱԽԱԳԻԾ

ԿԵՆՏՐՈՆ ՎԱՐՉԱԿԱՆ ՇՐՋԱՆԻ ՏԱՐԱԾՔՈՒՄ ԳՏՆՎՈՂ ԹՎՈՎ 6 ԲԱԿԱՅԻՆ ՏԱՐԱԾՔՆԵՐԻ ՎԵՐԱՆՈՐՈԳՄԱՆ ՆԱԽԱԳԾԱ-ՆԱԽԱՀԱՇՎԱՅԻՆ ՓԱՍՏԱԹՂԹԵՐԻ ԿԱԶՄՄԱՆ ԵՎ ՓՈՐՁԱՔՆՆՈՒԹՅԱՆ ԵԶՐԱԿԱՑՈՒԹՅԱՆ ՏՐԱՄԱԴՐՄԱՆ ԱՇԽԱՏԱՆՔՆԵՐ

ԳԻՐՔ 1

ԲՐՅՈՒՍՈՎԻ 28-ՐԴ ՇԵՆՔԻ ՀԱՐԱԿԻՑ ՏԱՐԱԾՔ
(ԴՀ)

ՊԱՏՎԻՐԱՏՈՒ՝ ԿԵՆՏՐՈՆ ՎԱՐՉԱԿԱՆ ՇՐՋԱՆԻ ԱՇԽԱՏԱԿԱԶՄ

ՊԱՏՎԵՐ՝ N ԵՔ - ՊԸԱՇՁԲ-15/53

«ԿԱՐՈՇԻՆՆԱԽԱԳԻԾ» ՍՊԸ ՏՆՕՐԵՆ / / Ա. ԿԱՐԱՊԵՏՅԱՆ

ՆԳՃ / / Կ. ԿԱՐԱՊԵՏՅԱՆ

ԵՐԵՎԱՆ - 2015

« ԿԱՄՐՋՆԱԽԱԳԻԾ » ՍՊԸ

ՆԱԽԱԳԾԻ ԿԱԶՄԸ

1. ԳԻՐՔ N1 — ԲՐՅՈՒՍՈՎԻ 28-ՐԴ ՇԵՆՔԻ ՀԱՐԱԿԻՑ ՏԱՐԱԾՔ (ԳՀ)

2. ԳԻՐՔ N2 — ՆԱԽԱՀԱՇԻՎ ԿԱԶՄՎԱԾ Ի. Տ. N 10 2015Թ, ԾԱՎԱԼԱԹԵՐԹ

ԵՐԵՎԱՆ - 2015

ԳՀ ՀԻՄՆԱԿԱՆ ԼՐԱԿԱԶՄԻ ԱՇԽԱՏԱՆՔԱՅԻՆ ԳԾԱԳՐԵՐԻ ԱՄՓՈՓԱԳԻՐ

ՆՇԱՆԱԿՈՒՄ	ԱՆՎԱՆՈՒՄԸ	ԾԱՆՈԹՈՒԹՅՈՒՆ
ԳԼԽԱՎՈՐ ՀԱՏԱԿԱԳԻԾ		
1	ԸՆԴՀԱՆՈՒՐ ՏՎՅԱԼՆԵՐ, ԲԱՑԱՏՐԱԳԻՐ	
2	ԻՐԱՎԻՃԱԿԻ ՀԱՏԱԿԱԳԻԾ Մ 1:2000 ԳԼԽԱՎՈՐ ՀԱՏԱԿԱԳԻԾ Մ 1:500	
3	ՀԱՏԱԿԱԳԻԾ (ՉԱՓԱԳՐՈՒԹՅՈՒՆ) Մ 1:200	
4	ՀԱՏԱԿԱԳԻԾ Մ 1:200	
5	ԲԱԶՐԻՔ , ՀԱՆԳՈՒՅՑՆԵՐ Մ1:20, ԿՏՐՎԱԾՔՆԵՐ 1-1 և 2-2	
6	ՋՐՈՒՑԱՍՏՂԱՎԱՐ Մ 1:50	
7	ՍԵՂԱՆ, ՆՍՏԱՐԱՆ, ԱՂԲԱՄԱՆ Մ 1:20	

ԸՆԴՀԱՆՈՒՐ ՑՈՒՑՈՒՄՆԵՐ ԵՎ ԲԱՑԱՏՐԱԳԻՐ

1. ԵԼԱԿԵՏԱՅԻՆ ՏՎՅԱԼՆԵՐ`
   - ՀԱՇՎԱՐԿԱՅԻՆ ՍԵՅՍՄԻԿ ԳՈՏԻՆ — III ԳՈՏԻ (9 ԵՎ ԲԱՐՁՐ ԲԱԼԱՅՆՈՒԹՅԱՄԲ)
   - ՔԱՄՈՒ ՃՆՇՄԱՆ ՆՈՐՄԱՏԻՎԱՅԻՆ ԱՐԱԳՈՒԹՅՈՒՆԸ — 38 ԿԳՈՒ/Մ²
   - ՁՅԱՆ ԲԵՌՆՎԱԾՔԸ — 70 ԿԳՈՒ/Մ²; 1.4 ԳՈՐԾԱԿՑՈՎ
   - ՀԱՇՎԱՐԿԱՅԻՆ ՁՄԵՌԱՅԻՆ ՋԵՐՄԱՍՏԻՃԱՆԸ ԴՐՍՈՒՄ — -21°C

2. ԲԱՑԱՏՐԱԳԻՐ

ՆԱԽԱԳԻԾԸ ՄՇԱԿՎԱԾ Է ՀԱՄԱՊԱՏԱՍԽԱՆ N ԵՔ - ՊԸԱՇՁԲ - 15/53 ՊԱՅՄԱՆԱԳՐԻ ԵՎ ՊԱՏՎԻՐԱՏՈՒԻ ՆԱԽԱԳԾԱՅԻՆ ԱՌԱՋԱԴՐԱՆՔԻ:

ՆԵՐԿԱ ԴՐՈՒԹՅԱՄԲ ԲՐՅՈՒՍՈՎԻ 28 ՇՆՔԻ ՀԱՐԱԿԻՑ ՊՈՒՐԱԿԸ, ՈՐԸ ԳՏՆՎՈՒՄ Է ԿԵՆՏՐՈՆ ՎԱՐՉԱԿԱՆ ՇՐՋԱՆՈՒՄ, ԱՆԽՆԱՄ Է ԵՎ ԱՆԲԱՐԵԿԱՐԳ:

ՆԱԽԱՏԵՍՎՈՒՄ Է ԱՊԱՄՈՆՏԱԺԵԼ ԱՌԿԱ ՋՐՈՒՑԱՍՏՂԱՎԱՐԸ, ԴԵՖՈՐՄԱՑՎԱԾ ԵՎ ՋԱՐԴՈՐՏՎԱԾ ԲԵՏՈՆԻՑ ԲՈՐՏԻԿՆԵՐԸ, ՀԻՆ ՆՍՏԱՐԱՆՆԵՐԸ ԵՎ ՍԵՂԱՆԸ, ՏԱՐԱԾՔՈՒՄ ՏԵՂԱԴՐՎԱԾ ԱՂԲԱՄԱՆՆԵՐԸ ԵՎ ԲԵՏՈՆԻ ՄԵՋ ԱՄՐԱՑՐԱԾ ՄԵՏԱՂԱԿԱՆ ՍՅՈՒՆԵՐԸ ԵՎ ՃԱՂԱՇԱՐԵՐԸ :

ԲԱՐԵԿԱՐԳՎՈՒՄ Է ՏԱՐԱԾՔԸ` ՏԵՂԱԴՐԵԼՈՎ ՆՈՐ ԴԵԿՈՐԱՏԻՎ ՑԱՆԿԱՊԱՏ ՏԱՐԱԾՔԻ ԵԶՐԱԳԾՈՎ: ԲԱԿԱՅԻՆ ՏԱՐԱԾՔՈՒՄ ՆԱԽԱՏԵՍՎՈՒՄ Է ԿԱՌՈՒՑԵԼ ՀԵՏԻՈՏՆ ՃԱՆԱՊԱՐՀ, ՈՐԸ ԵՐԵՍԱՊԱՏՎԱԾ Է ԲԵՏՈՆԵ ՍԱԼԻԿՆԵՐՈՎ` ԱՎԱԶԻ ՎՐԱ: ՃԵՄՈՒՂԻՆԵՐԻ ԵԶՐԵՐԻՆ ՏԵՂԱԴՐՎՈՒՄ Է ՀԱՎԱՔՈՎԻ ԲԵՏՈՆԻՑ ԵԶՐԱՔԱՐԵՐ` ԲԵՏՈՆԻ ՀԻՄՔԻ ՎՐԱ: ՆԱԽԱՏԵՍՎՈՒՄ Է ՏԱՐԱԾՔՈՒՄ ՏԵՂԱԴՐԵԼ ԿԱՊՈՒՅՏ ԱՎԱԶՈՎ ԽԱՂԱՀՐԱՊԱՐԱԿ, ՆՍՏԱՐԱՆՆԵՐ, ԱՂԲԱՄԱՆՆԵՐ ԵՎ ՆՈՐ ՋՐՈՒՑԱՍՏՂԱՎԱՐ: ԻՐԱԿԱՆԱՑՆԵԼ ՏԱՐԱԾՔԻ ՀԱՐԹԵՑՈՒՄ, ՍԻՋԱՄԱՐԳԵՐԻ ԿԱՌՈՒՑՈՒՄ` ԲՈՒՍԱՀՈՂԻ ՓՌՈՒՄՈՎ: ԲՈԼՈՐ ՄԵՏԱՂԱԿԱՆ ԷԼԵՄԵՆՏՆԵՐԸ ՆԵՐԿՎՈՒՄ ԵՆ ՅՈՒՂԱՆԵՐԿՈՎ` ԵՐԿՈՒ ԱՆԳԱՄ:

Շինարարական աշխատանքների կատարման համար Կապալառու կազմակերպությունը պետք է ունենա հետևյալ լիցենզիաները.

Քաղաքաշինության բնագավառում շինարարության իրականացում` ներառյալ ներդիրները

Հետևյալ ոլորտների - Բնակելի, հասարակական, արտադրական,

ՇԻՆԱՐԱՐՈՒԹՅԱՆ ԸՆԹԱՑՔՈՒՄ ՕԳՏԱԳՈՐԾՎՈՂ ԲՈԼՈՐ ՆՅՈՒԹԵՐԸ ԵՎ ՍԱՐՔԵՐԸ ՊԵՏՔ Է ՀԱՄԱՊԱՏԱՍԽԱՆԵՆ ՀՀ-ՈՒՄ ԳՈՐԾՈՂ ՆՈՐՄԵՐԻՆ ՈՒ ՍՏԱՆԴԱՐՏՆԵՐԻՆ ԵՎ ԱՊԱՀՈՎԵՆ ԱՇԽԱՏԱՆՔԱՅԻՆ ԲԱՐՁՐ ՈՐԱԿ: ԱՅԴ ՆՊԱՏԱԿՈՎ ԿԱՊԱԼԻ ՕԲՅԵԿՏԻ, ԴՐԱ ԱՌԱՆՁԻՆ ՄԱՍԵՐԸ ԵՎ ՕԳՏԱԳՈՐԾՎՈՂ ՇԻՆԱՐԱՐԱԿԱՆ ՆՅՈՒԹԵՐԸ (ԲԵՏՈՆ, ՍԱԼԵՐ, ՆԵՐԿ, ՄԵՏԱՂ ԵՎ ԱՅԼՆ) ՊԵՏՔ Է ՀԱՄԱՊԱՏԱՍԽԱՆԵՆ ԵՐԱՇԽԻՔԱՅԻՆ ԺԱՄԿԵՏՆԵՐԻՆ ՆԵՐԿԱՅԱՑՎՈՂ ՆՎԱԶԱԳՈՒՅՆ ՊԱՀԱՆՋՆԵՐԻՆ: ԿԱՊԱԼԱՌՈՒՆ, ՇԻՆ. ԱՇԽԱՏԱՆՔՆԵՐԻ ԸՆԹԱՑՔՈՒՄ ՕԳՏԱԳՈՐԾՎՈՂ ԲՈԼՈՐ ՆՅՈՒԹԵՐԻ ԵՎ ՇԻՆՎԱԾՔՆԵՐԻ ՀԱՄԱՐ, ՊԱՏՎԻՐԱՏՈՒԻՆ ՊԵՏՔ Է ՆԵՐԿԱՅԱՑՆԻ ԴՐԱՆՑ ՀԱՎԱՍՏԱԳՐԵՐԸ, ՈՐՈՆՔ ՊԵՏՔ Է ՊԱՐՈՒՆԱԿԵՆ ԲՈԼՈՐ ԱՆՀՐԱԺԵՇՏ ՏՎՅԱԼՆԵՐԸ ՆՐԱՆՑ ԾԱԳՄԱՆ ՈՒ ՈՐԱԿԻ ՄԱՍԻՆ ԵՎ ՀԱՄԱՊԱՏԱՍԽԱՆԵՆ ԸՆԴՈՒՆՎԱԾ ՍՏԱՆԴԱՐՏՆԵՐԻ ՊԱՀԱՆՋՆԵՐԻՆ: ՆԵՐԿԱՅԱՑՎՈՂ ՆՅՈՒԹԵՐԸ ԵՎ ՇԻՆՎԱԾՔՆԵՐԻ ՈՐԱԿԸ, ԳՈՒՅՆԸ, ԱՐՏԱՔԻՆ ՏԵՍՔԸ ՊԵՏՔ Է ՀԱՄԱՁԱՅՆԵՑՎԻ ՊԱՏՎԻՐԱՏՈՒԻ ԵՎ ՆԱԽԱԳԾՈՂԻ ՀԵՏ: ԱՅԴ ԺԱՄԱՆԱԿԱՀԱՏՎԱԾՈՒՄ, ԵԹԵ ԿԱՌՈՒՑԱՊԱՏՎԱԾ ՏԱՐԱԾՔՈՒՄ Ի ՀԱՅՏ ԵՆ ԳԱԼԻՍ ԹԵՐՈՒԹՅՈՒՆՆԵՐ, ԿԱՊԱԼԱՌՈՒՆ ԻՐ ՈՒԺԵՐՈՎ ՎԵՐԱԿԱՆԳՆՈՒՄ Է ԱՅՆ: ՇԻՆԱՐԱՐԱԿԱՆ ԱՇԽԱՏԱՆՔՆԵՐԻ ԿԱՏԱՐՄԱՆ ԺԱՄԱՆԱԿ ԱՇԽԱՏԱՆՔՆԵՐԻՆ ԲԱՐՁՐ ՈՐԱԿ ԱՊԱՀՈՎԵԼՈՒ ԵՎ ԱՇԽԱՏԱՆՔՆԵՐԸ ՆԱԽԱՏԵՍՎԱԾ ԺԱՄԿԵՏՈՒՄ ԿԱՏԱՐԵԼՈՒ ՀԱՄԱՐ, ԿԱՊԱԼԱՌՈՒՆ ՊԵՏՔ Է ՈՒՆԵՆԱ.

ա) ՄԱՍՆԱԳԻՏԱԿԱՆ ՓՈՐՁԱՌՈՒԹՅՈՒՆ, ՈՐԸ ԿԱՊԱՀՈՎԻ ԱՇԽԱՏԱՆՔՆԵՐԻ ԲԱՐՁՐ ՈՐԱԿԸ, ՄԱՍՆԱՎՈՐԱՊԵՍ. V ԿԱՐԳԻ ԶՈԴՈՂ, V ԿԱՐԳԻ ԲԱՆՎՈՐՆԵՐ, ԸՆԴԱՄԵՆԸ 6 ՀՈԳԻ:

բ) ՏԵԽՆԻԿԱՅԻ ՄԻՋՈՑՆԵՐ, ՆՎԱԶԱԳՈՒՅՆԸ` 1 ԻՆՔՆԱԹԱՓ ԲԵՌՆԱՏԱՐ ԱՎՏՈՄԵՔԵՆԱ, 1 ԶՈԴՈՂ ԱԳՐԵԳԱՏ, 1 ՀԱՐՎԱԾՈՂ ՄՈՒՐՃ, ԻՆՉՊԵՍ ՆԱԵՎ ԷԼԵԿՏՐԱԿԱՆ ԾԱԿՈՂ, ՀԱՏՈՂ, ԿՏՐՈՂ ՍԱՐՔԱՎՈՐՈՒՄՆԵՐ:

գ) ՖԻՆԱՆՍԱԿԱՆ ՄԻՋՈՑՆԵՐ, ՈՐԸ ԿԱՊԱՀՈՎԻ ՍԿԶԲՆԱԿԱՆ ՇՐՋԱՆՈՒՄ ԿԱՏԱՐԵԼ ՆԱԽԱՀԱՇՎՈՎ ՆԱԽԱՏԵՍՎԱԾ ԱՇԽԱՏԱՆՔՆԵՐԻ 20%-Ը:

ԱՇԽԱՏԱՆՔԱՅԻՆ ԳԾԱԳՐԵՐԻ ՀԻՄՆԱԿԱՆ ԼՐԱԿԱԶՄԻ ԱՄՓՈՓԱԳԻՐ

ՆՇԱՆԱԿՈՒՄ	ԱՆՎԱՆՈՒՄԸ	ԾԱՆՈԹՈՒԹՅՈՒՆ
ԳՀ	ԳԼԽԱՎՈՐ ՀԱՏԱԿԱԳԻԾ	

ՎԿԱՅԱԿՈՉՎՈՂ ՓԱՍՏԱԹՂԹԵՐԻ ԱՄՓՈՓԱԳԻՐ

ՆՇԱՆԱԿՈՒՄ	ԱՆՎԱՆՈՒՄԸ	ԾԱՆՈԹՈՒԹՅՈՒՆ
СНиП 2.08.02 - 89	ՀԱՍԱՐԱԿԱԿԱՆ ՇԵՆՔԵՐ ԵՎ ԿԱՌՈՒՑՎԱԾՔՆԵՐ	
ГОСТ 21.501 - 80	ՃԱՐՏԱՐԱՊԵՏԱԿԱՆ ԼՈՒԾՈՒՄՆԵՐ, ԱՇԽ. ԳԾԱԳՐԵՐ	

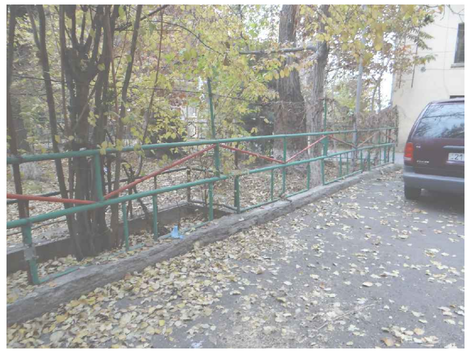

ՊԱՏՎԵՐ N «ԵՔ - ՊԸԱՇՁԲ - 15/53»			«ԿԱՐՇԻՆՆԱԽԱԳԻԾ» ՍՊԸ		2015
ՆԳճ	Կ.ԿԱՐԱՊԵՏՅԱՆ		ԿԵՆՏՐՈՆ ՎԱՐՉԱԿԱՆ ՇՐՋԱՆԻ ՏԱՐԱԾՔՈՒՄ ԳՏՆՎՈՂ ԹՎՈՎ 6 ԲԱԿԱՅԻՆ ՏՔՐԱԾՔՆԵՐԻ ՎԵՐԱՆՈՐՈԳՄԱՆ ԱՇԽԱՏԱՆՔՆԵՐԻ ՆԱԽԱԳԾԱ-ՆԱԽԱՀԱՇՎԱՅԻՆ ՓԱՍՏԱԹՂԹԵՐԻ ԿԱԶՄՄԱՆ ԵՎ ՓՈՐՁԱՔՆՆՈՒԹՅԱՆ ԵԶՐԱԿԱՑՈՒԹՅԱՆ ՏՐԱՄԱԴՐՄԱՆ ԱՇԽԱՏԱՆՔՆԵՐ		ԳՀ
ՆԱԽ. ՀԵՂԻՆԱԿ	Կ.ԿԱՐԱՊԵՏՅԱՆ				
ՆԱԽԱԳԾԵՑ	Ա.ԿԱՐԱՊԵՏՅԱՆ				
			ԲՐՅՈՒՍՈՎԻ 28-ՐԴ ՇԵՆՔԻ ՀԱՐԱԿԻՑ ՏԱՐԱԾՔ: ԸՆԴՀԱՆՈՒՐ ՏՎՅԱԼՆԵՐ, ԲԱՑԱՏՐԱԳԻՐ	Փուլ	Թերթ	Թերթեր
				Ա. Ն.	1	7

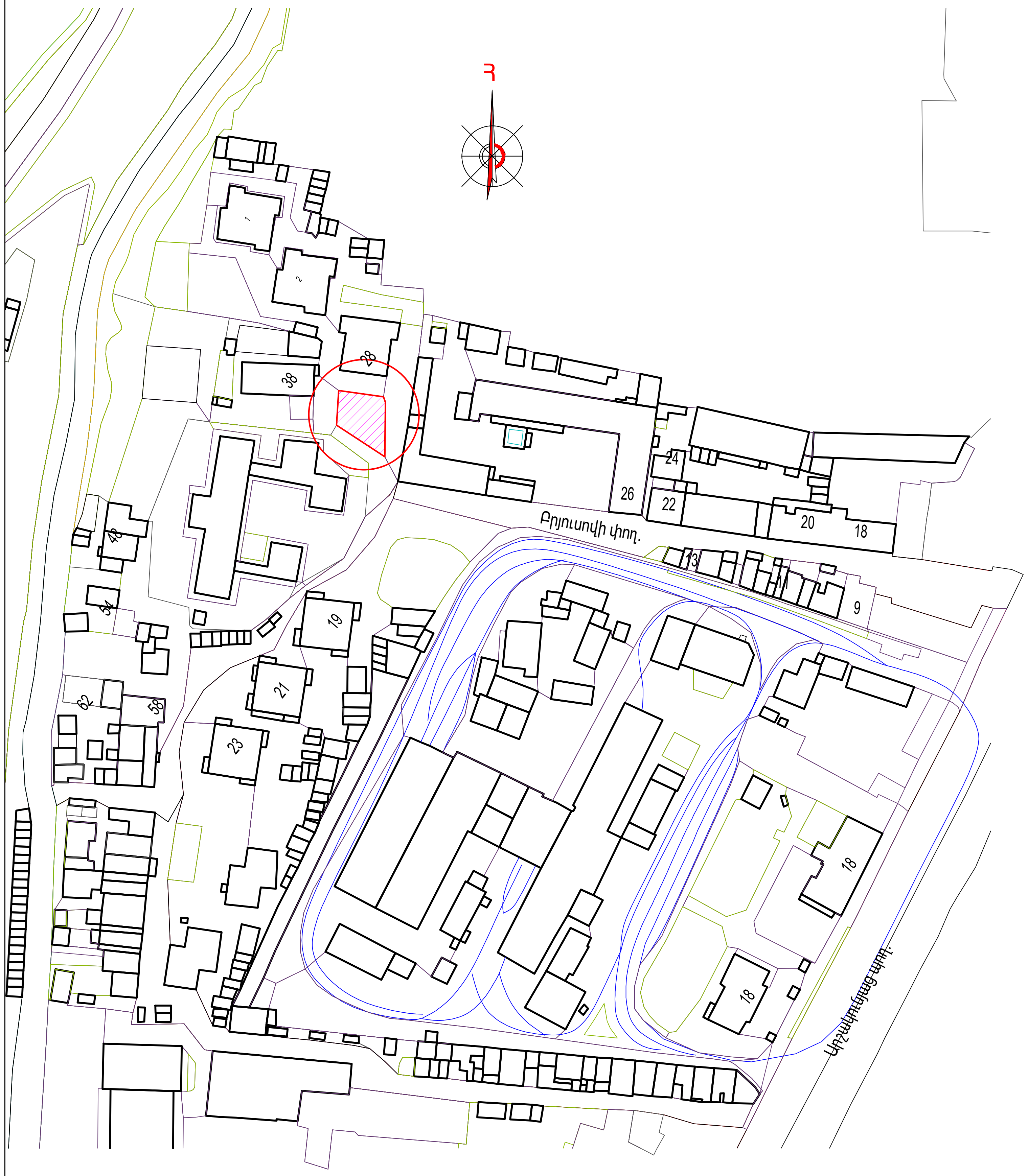

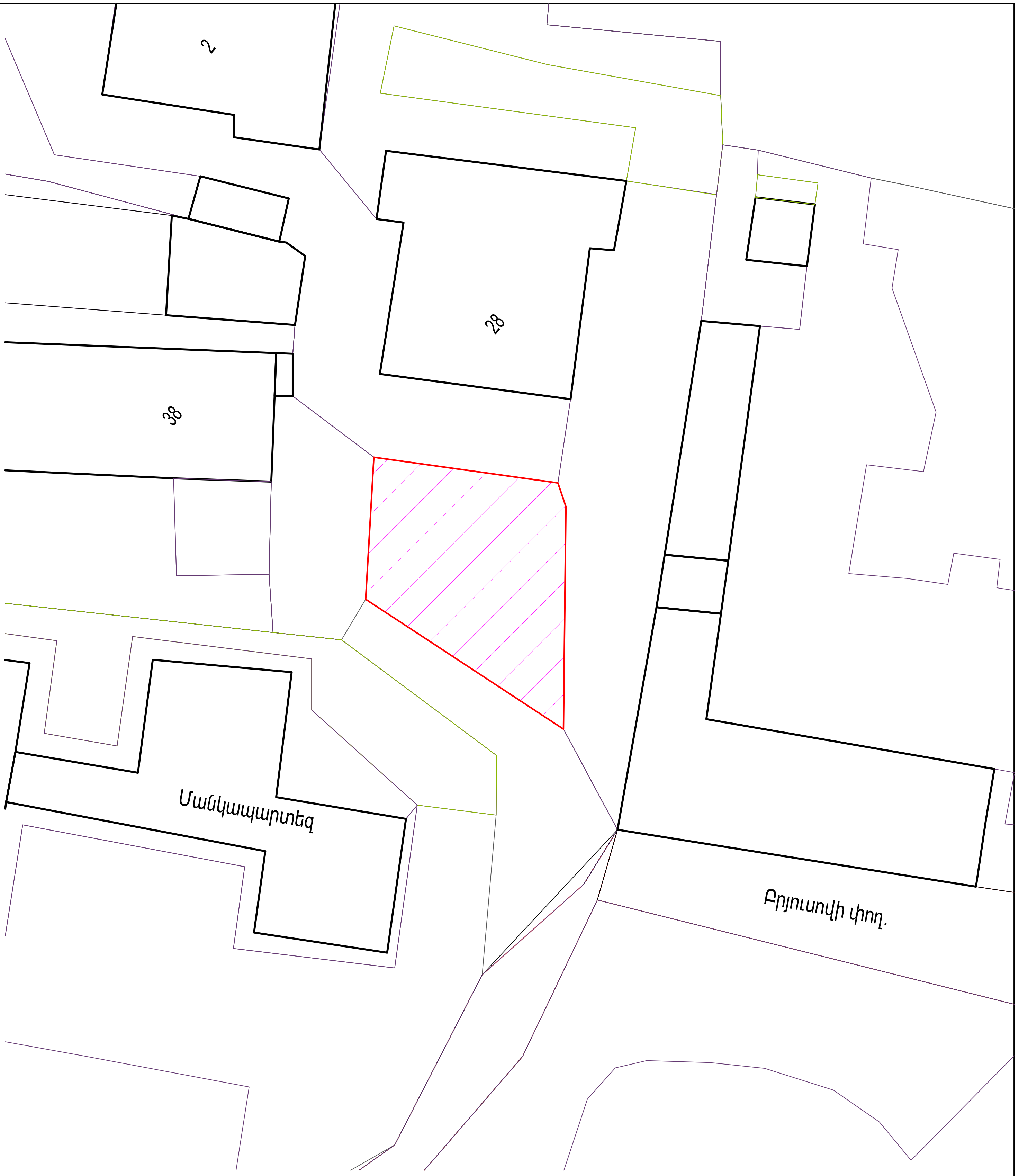

ՊԱՅՄԱՆԱԿԱՆ ՆՇԱՆՆԵՐ

	ԷԼԵԿՏՐԱԿԱՆ ՑԱՆՑ		ԿՈՅՈՒՂԱԳԻԾ		ՀԻՄՆԱՆՈՐՈԳՎՈՂ ԲԱԿԱՅԻՆ ՏԱՐԱԾՔ
ՋԳ	ՋԵՐՄԱՅԻՆ ՑԱՆՑ	Գ	ԳԱԶԱՏԱՐ		ԲԱԿԱՅԻՆ ՏԱՐԱԾՔ
Խջ	ՋՐԱԳԻԾ	Ս	ՍԵԼԱՎԱՏԱՐ		

ՊԱՏՎԵՐ N «ԵՔ - ՊԸԱՇՁԲ - 15/53»			«ԿԱՌՇԻՆՆԱԽԱԳԻԾ» ՍՊԸ	2015	
ՆԳճ	Կ.ԿԱՐԱՊԵՏՅԱՆ		ԿԵՆՏՐՈՆ ՎԱՐՉԱԿԱՆ ՇՐՋԱՆԻ ՏԱՐԱԾՔՈՒՄ ԳՏՆՎՈՂ ԹՎՈՎ 6 ԲԱԿԱՅԻՆ ՏՔՐԱԾՔՆԵՐԻ ՎԵՐԱՆՈՐՈԳՄԱՆ ԱՇԽԱՏԱՆՔՆԵՐԻ ՆԱԽԱԳԾԱ-ՆԱԽԱՀԱՇՎԱՅԻՆ ՓԱՍՏԱԹՂԹԵՐԻ ԿԱԶՄՄԱՆ ԵՎ ՓՈՐՁԱՔՆՆՈՒԹՅԱՆ ԵԶՐԱԿԱՑՈՒԹՅԱՆ ՏՐԱՄԱԴՐՄԱՆ ԱՇԽԱՏԱՆՔՆԵՐ	ԳՀ	
ՆԱԽ. ՀԵՂԻՆԱԿ	Կ.ԿԱՐԱՊԵՏՅԱՆ				
ՆԱԽԱԳԾԵՑ	Ա.ԿԱՐԱՊԵՏՅԱՆ				
			ԲՐՅՈՒՍՈՎԻ 28-ՐԴ ՇԵՆՔԻ ՀԱՐԱԿԻՑ ՏԱՐԱԾՔ: ԻՐԱՎԻճԱԿԻ ՀԱՏԱԿԱԳԻԾ Մ 1:2000, ԳԼԽԱՎՈՐ ՀԱՏԱԿԱԳԻԾ Մ 1:500	Փուլ / Ա. Ն.	Թերթ / 2	Թերթեր / 7

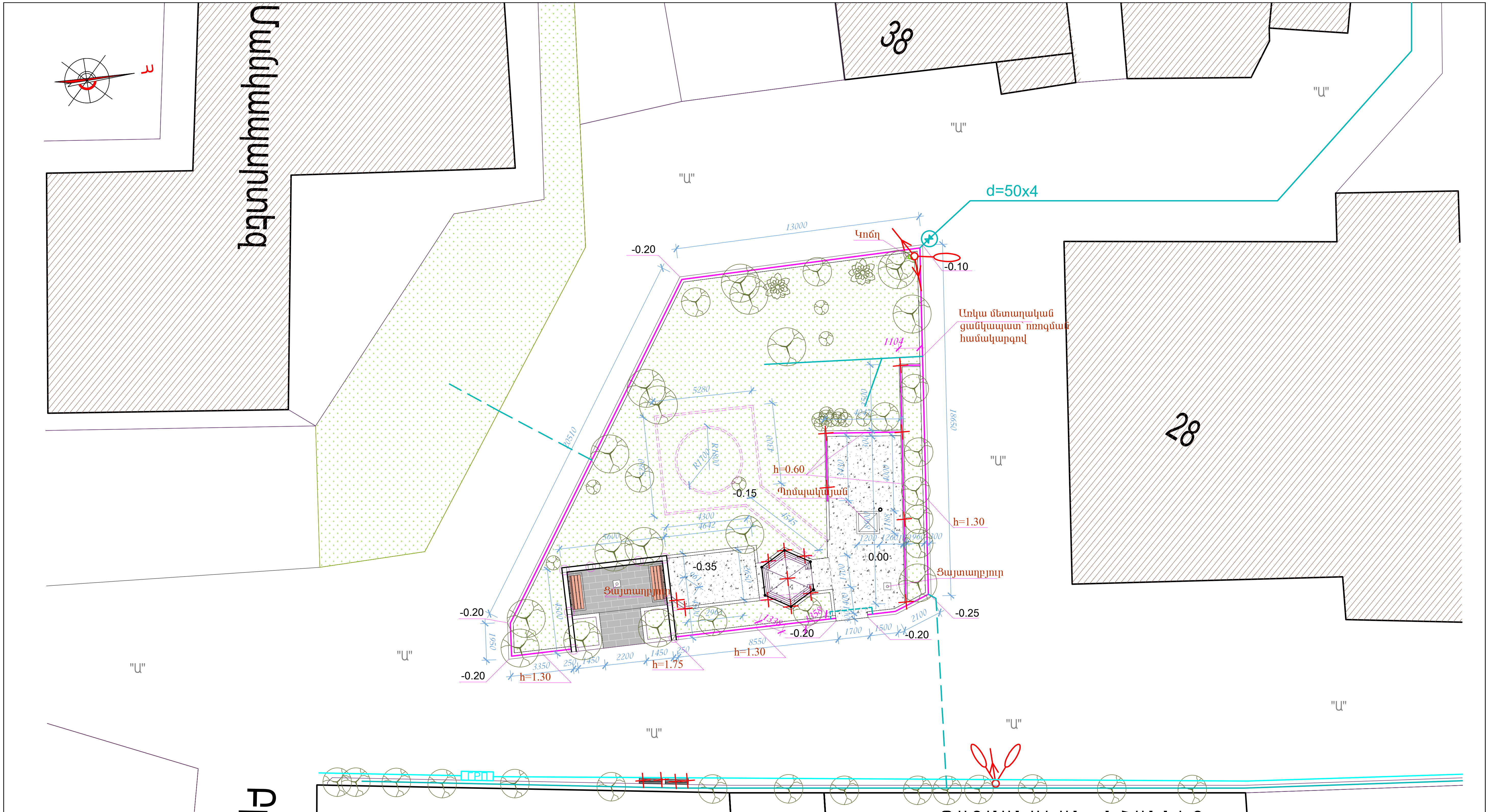

Բրյուսովի փող.

ԱՊԱՄՈՆՏԱԺՄԱՆ ԵՎ ՔԱՆԴՄԱՆ ԱՇԽԱՏԱՆՔՆԵՐԻ ԾԱՎԱԼՆԵՐ

1. Ապամոնտաժել առկա մետաղական նստարանները - 5 հատ
   աղբամանները - 1 հատ
   սեղան - 1 հատ
   մետաղական խողովակներից բազմանկյուն զրուցատաղավարը 3x3x2.5մ - 1 հատ
2. Առկա միաձույլ բետոնի (15x30) բորտիկները ապամոնտաժել հիմքերի և բետոնի հարթակի հետ միասին գծագրում նշված հատվածում - 0.50 $մ^3$
3. Առկա չորացած ծառի կոճղերը հանել տարածքից - 2 հատ
4. Ապամոնտաժել առկա մետաղական խողովակներից 0.6մ բարձրությամբ ճաղաշարը - 21.0 գծմ
   և Φ50, h=0.60մ բարձրությամբ մետաղական խողովակները - 10.0 գծմ
5. Հիմքերի փորում IV կարգի գրունտներում ճեմուղիներ կառուցելու և եզրաքարեր տեղադրելու համար - 10.0 $մ^3$
6. Տարածքում կուտակված շին. աղբի բարձում և տեղափոխում 12 կմ - 12.0 $մ^3$

ՊԱՅՄԱՆԱԿԱՆ ՆՇԱՆՆԵՐ

գ	ԳԱԶԱՏԱՐ	ո	ՈՌՈԳՈՒՄ
	ԿԱՆԱՉ ՏԱՐԱԾՔՆԵՐ		ԱՊԱՄՈՆՏԱԺՎՈՂ ԾԱՎԱԼՆԵՐ

ՊԱՏՎԵՐ N «ԵՔ - ՊԸԱՇՁԲ - 15/53»		«ՎԱՐՇԻՆՆԱԽԱԳԻԾ» ՍՊԸ		2015	
ՆԳՃ	Կ.ԿԱՐԱՊԵՏՅԱՆ	ԿԵՆՏՐՈՆ ՎԱՐՉԱԿԱՆ ՇՐՋԱՆԻ ՏԱՐԱԾՔՈՒՄ ԳՏՆՎՈՂ ԹՎՈՎ 6 ԲԱԿԱՅԻՆ ՏԱՐԱԾՔՆԵՐԻ ՎԵՐԱՆՈՐՈԳՄԱՆ ԱՇԽԱՏԱՆՔՆԵՐԻ ՆԱԽԱԳԾԱ-ՆԱԽԱՀԱՇՎԱՅԻՆ ՓԱՍՏԱԹՂԹԵՐԻ ԿԱԶՄՄԱՆ ԵՎ ՓՈՐՁԱՔՆՆՈՒԹՅԱՆ ԵԶՐԱԿԱՑՈՒԹՅԱՆ ՏՐԱՄԱԴՐՄԱՆ ԱՇԽԱՏԱՆՔՆԵՐ		ԳՀ	
ՆԱԽ. ՀԵՂԻՆԱԿ	Կ.ԿԱՐԱՊԵՏՅԱՆ				
ՆԱԽԱԳԾՈՂ	Ա.ԿԱՐԱՊԵՏՅԱՆ				
		ԲՐՅՈՒՍՈՎԻ 28-ՐԴ ՇԵՆՔԻ ՀԱՐԱԿԻՑ ՏԱՐԱԾՔ ՀԱՏԱԿԱԳԻԾ(ՉԱՓԱԳՐՈՒԹՅՈՒՆ) Մ 1:200	Փուլ	Թերթ	Թերթեր
			Ա. Ն.	3	7

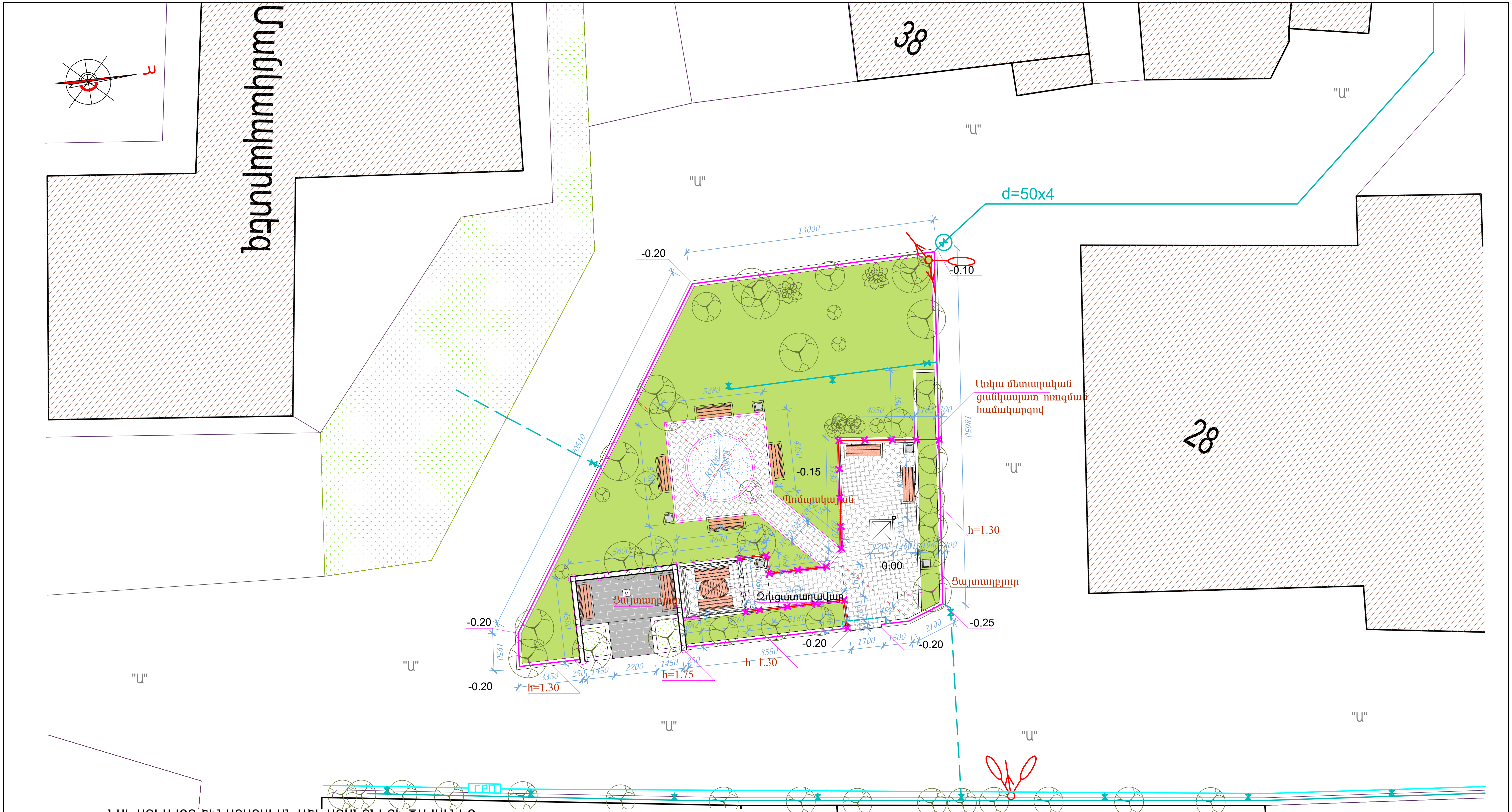

ՆԱԽԱՏԵՍՎՈՂ ՇԻՆԱՐԱՐԱԿԱՆ ԱՇԽԱՏԱՆՔՆԵՐԻ ԾԱՎԱԼՆԵՐ

1. Նոր հավաքովի բետոնե եզրաքարերի (8x20) տեղադրում բետոնե հիմքի վրա - 40.0 գծմ, 1.5 մ^3
2. Նոր միաձույլ բետոնից բորտիկների (15x30) կառուցում բետոնե հիմքի վրա - 6.6 գծմ, 0.3 մ^3
3. Վերականգնել բետոնե բորտիկի քանդված հատվածները -0.3 մ^3
4. Բետոնե բորտիկները սվաղել ց/ավազային շաղախով և տեղադրել բազալտից գլխադիրներ — ց/ավազային սվաղ - 30.00 մ^2; բազալտից գլխադիրներ h=5սմ,b=20սմ - 25.0 գծմ; բազալտից գլխադիրներ h=5սմ,b=35սմ - 75.0 գծմ
5. Առկա զրուցատաղավարի ետնամասում կատարել լիցք `նոր զրուցատաղավարի համար - 4.3 մ^3 և խճով տոփանումից հետո բետոնացնել յոթ սմ հաստությամբ. բետոն B-12 դասի -0.9 մ^3
6. Հետիոտն ճանապարհի վրա բետոնե սալիկների տեղադրում՝ ավազի վրա (δ =4.0սմ), (չերտերը նայել թերթ ճՇ-4) - 22.00 մ^2
7. Առկա բետոնե հարթակների վրա բետոնե սալիկների տեղադրում՝ ավազով(δ =4.0սմ) - 56.00 մ^2
8. Նոր բազրիքների տեղադրում այգու տարածքում - 23.0 գծմ
   Բազրիքների ծախսը նայել թերթ ճՇ-4: Բոլոր մետաղական էլեմենտները ներկել յուղաներկով 2 անգամ:
9. Կառուցել սիզամարգեր բուսահողի և կարմիր ավազի խարնուրդի ավելացումով b=7սմ և հարթեցումով - 208.0 մ^2
10. Կառուցել ավազե խաղահրապարակ (կապույտ ավազ, b=5սմ) - 10.0 մ^2
11. Տեղադրել զրուցատաղավար - 1 հատ
11. Տեղադրել նստարաններ - 8 հատ
12. Տեղադրել սեղան - 1 հատ
13. Տեղադրել աղբամաններ - 5 հատ

ՊԱՅՄԱՆԱԿԱՆ ՆՇԱՆՆԵՐ

գ	ԳԱԶԱՏԱՐ
ռ	ՌՌՈԳՈՒՄ
	ՃԵՄՈՒՂԻ
	ԿԱՆԱՉ ՏԱՐԱԾՔՆԵՐ
	ԱՊԱՄՈՆՏԱԺՎՈՂ ԾԱՎԱԼՆԵՐ
	ԿԱՊՈՒՅՏ ԱՎԱԶԻ ԽԱՂԱՀՐԱՊԱՐԱԿ

ՊԱՏՎԵՐ N «ԵՔ - ՊԸԱՇՁՔ - 15/53»			«ՎԱՐՇԻՆՆԱԽԱԳԻԾ» ՍՊԸ	2015	
ՆԳճ	Կ.ԿԱՐԱՊԵՏՅԱՆ		ԿԵՆՏՐՈՆ ՎԱՐՉԱԿԱՆ ՇՐՋԱՆԻ ՏԱՐԱԾՔՈՒՄ ԳՏՆՎՈՂ ԹՎՈՎ 6 ԲԱԿԱՅԻՆ ՏՔՐԱԾՔՆԵՐԻ ՎԵՐԱՆՈՐՈԳՄԱՆ ԱՇԽԱՏԱՆՔՆԵՐԻ ՆԱԽԱԳԾԱ-ՆԱԽԱՀԱՇՎԱՅԻՆ ՓԱՍՏԱԹՂԹԵՐԻ ԿԱԶՄՄԱՆ ԵՎ ՓՈՐՁԱՔՆՆՈՒԹՅԱՆ ԵԶՐԱԿԱՑՈՒԹՅԱՆ ՏՐԱՄԱԴՐՄԱՆ ԱՇԽԱՏԱՆՔՆԵՐ	ԳՀ	
ՆԱԽ. ՀԵՂԻՆԱԿ	Կ.ԿԱՐԱՊԵՏՅԱՆ				
ՆԱԽԱԳԾՈՂ	Ա.ԿԱՐԱՊԵՏՅԱՆ				
			ԲՐՅՈՒՍՈՎԻ 28-ՐԴ ՇԵՆՔԻ ՀԱՐԱԿԻՑ ՏԱՐԱԾՔ ՀԱՏԱԿԱԳԻԾ Մ 1:200	Փուլ	Թերթ	Թերթեր
				Ա. Ն.	4	7

ԲԱԶՐԻՔ
Մ 1:20

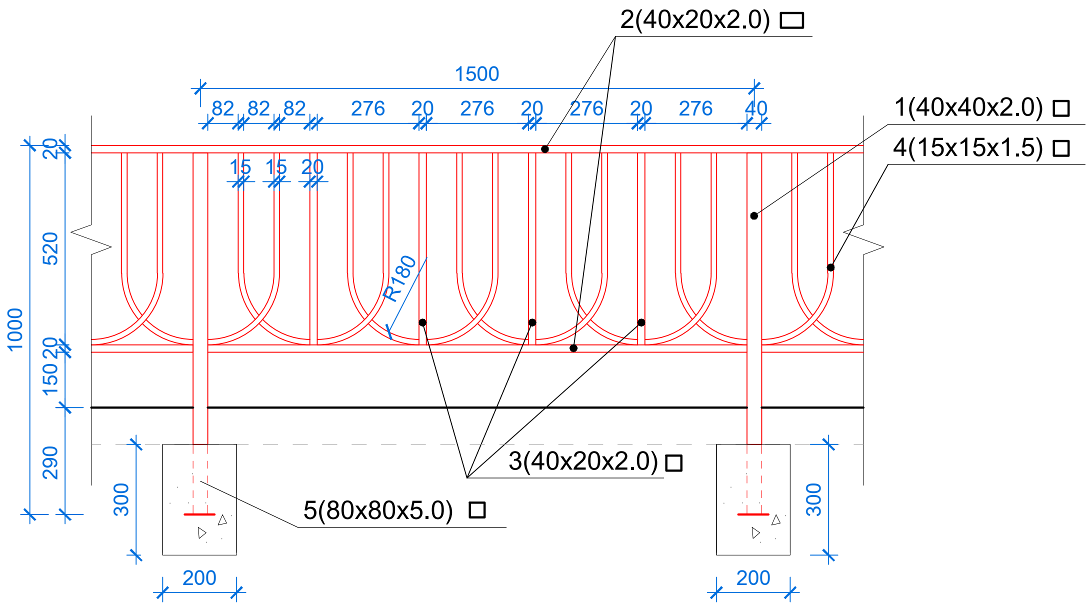

ՍԻԶԱՄԱՐԳԻ ԵՎ ԱՍՖԱԼՏԵ ՃԱՆԱՊԱՐՀԻ ՀԱՏՄԱՆ ՀԱՆԳՈՒՅՑ
Մ 1:20

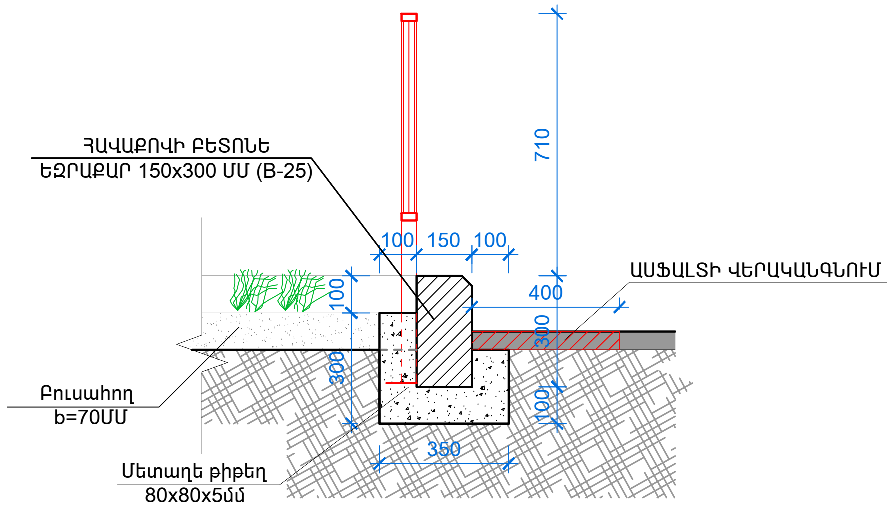

ՍԻԶԱՄԱՐԳԻ ԵՎ ՃԵՄՈՒՂՈՒ ՀԵՏ ՀԱՏՄԱՆ ՀԱՆԳՈՒՅՑ
Մ 1:20

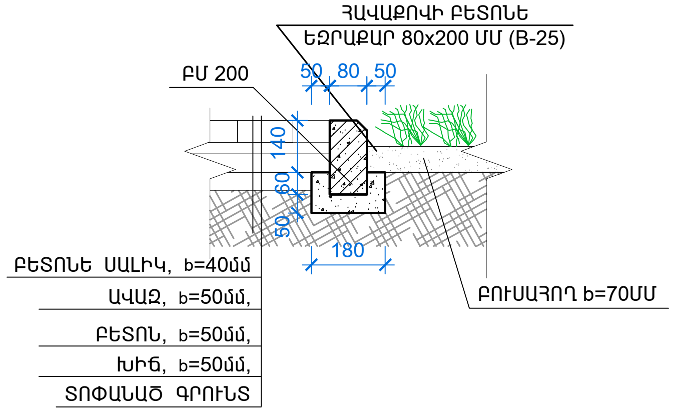

ԲԱԶՐԻՔ-Ի ՄԱՍՆԱԳԻՐ

NN	ՆՇԱՆԱԿՈՒՄ	ԱՆՎԱՆՈՒՄ	ՔԱՆԱԿ	ԶԱՆԳՎԱԾ կգ	ԾԱՆՈԹՈՒԹՅՈՒՆ	
1	ГОСТ 12336 - 78	□ 40x40x2.0 L=1000	19	2.33	44.27 կգ	
2	ГОСТ 12336 - 78	▭ 40x20x2.0 L=56000	2	95.2	190.4 կգ	
3	ГОСТ 12336 - 78	▭ 40x20x2.0 L=520	64	0.9	57.6 կգ	
4	ГОСТ 12336 - 78	□ 15x15x1.5 L=630	160	0.4	64.0 կգ	
5	ГОСТ 103 - 76 *	— 80x80x5.0	19	0.26	4.94 կգ	
6	Մետաղե թիթեղ (խցափակում)	— 40x20x3.0	4	0.02	0.08 կգ	361.3 կգ
7	Բետոն B-15	200x100x300(h)	19	0.006 մ^3	0.12 մ^3	

ԾԱՆՈԹՈՒԹՅՈՒՆ

1. Բոլոր մետաղական էլեմենտները ներկել յուղաներկով երկտակ:

ՊԱՏՎԵՐ N «ԵՔ - ՊԸԱՇՋԲ - 15/53»			«ԿՈՄՇԻՆՆԱԽԱԳԻԾ» ՍՊԸ	2015
ՆԳճ	Կ.ԿԱՐԱՊԵՏՅԱՆ		ԿԵՆՏՐՈՆ ՎԱՐՉԱԿԱՆ ՇՐՋԱՆԻ ՏԱՐԱԾՔՈՒՄ ԳՏՆՎՈՂ ԹՎՈՎ 6 ԲԱԿԱՅԻՆ ՏՔՐԱԾՔՆԵՐԻ ՎԵՐԱՆՈՐՈԳՄԱՆ ԱՇԽԱՏԱՆՔՆԵՐԻ ՆԱԽԱԳԾԱ-ՆԱԽԱՀԱՇՎԱՅԻՆ ՓԱՍՏԱԹՂԹԵՐԻ ԿԱԶՄՄԱՆ ԵՎ ՓՈՐՁԱՔՆՆՈՒԹՅԱՆ ԵԶՐԱԿԱՑՈՒԹՅԱՆ ՏՐԱՄԱԴՐՄԱՆ ԱՇԽԱՏԱՆՔՆԵՐ	ԳՀ
ՆԱԽ. ՀԵՂԻՆԱԿ	Կ.ԿԱՐԱՊԵՏՅԱՆ			
ՆԱԽԱԳԾՈՂ	Ա.ԿԱՐԱՊԵՏՅԱՆ			
			ԲՐՅՈՒՍՈՎԻ 28-ՐԴ ՇԵՆՔԻ ՀԱՐԱԿԻՑ ՏԱՐԱԾՔ: ԲԱԶՐԻՔ , ՀԱՆԳՈՒՅՑՆԵՐ Մ1:20	Փուլ: Ա. Ն. — Թերթ: 5 — Թերթեր: 7

ՃԱԿԱՏ 1-2
Մ1:50

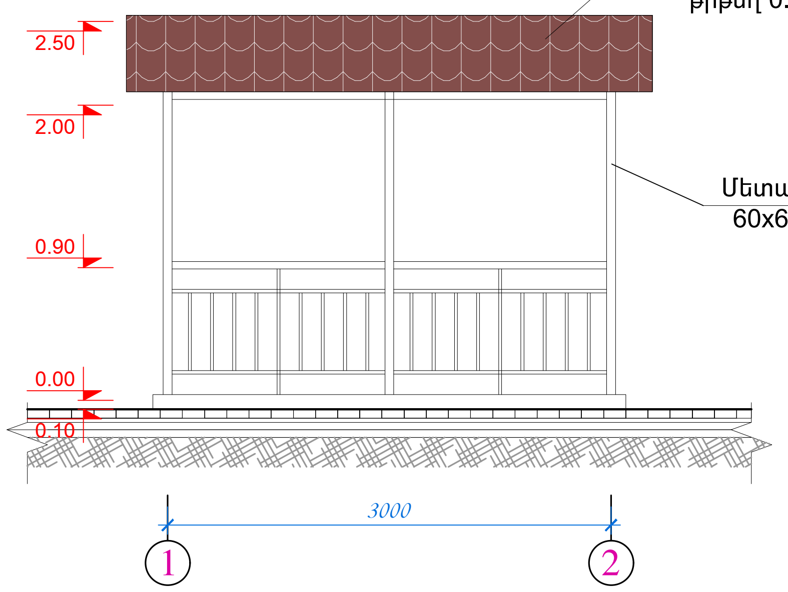

ՃԱԿԱՏ Ա-Բ
Մ1:50

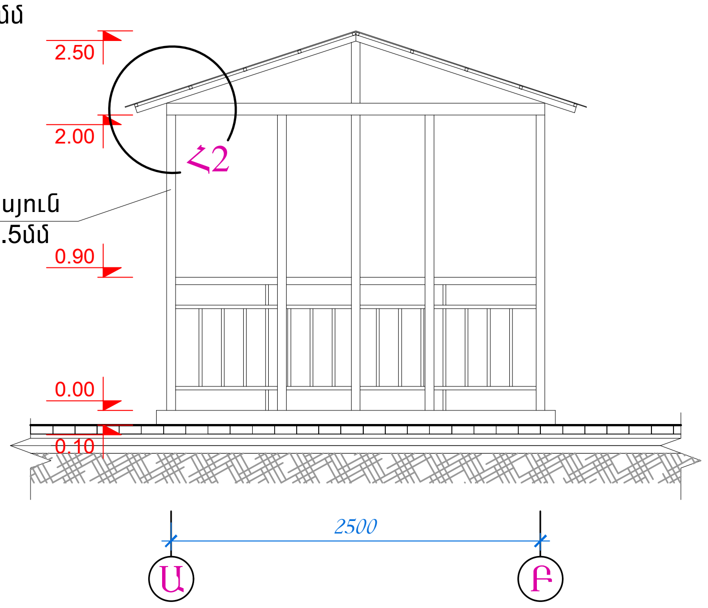

ԿՏՐՎԱԾՔ 1-1
Մ1:50

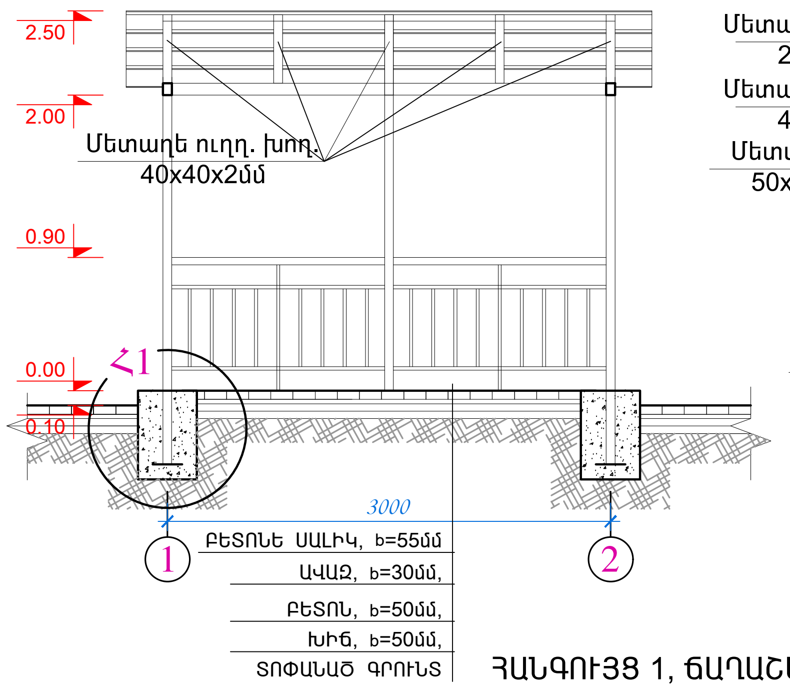

ՀԱՆԳՈՒՅՑ 2
Մ1:20

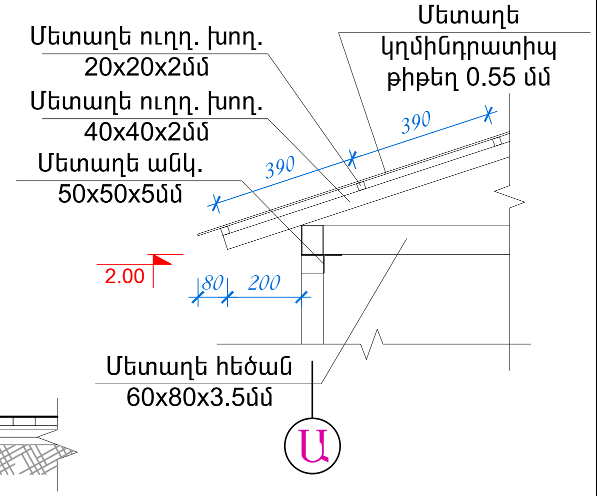

ՀԱՏԱԿԱԳԻԾ
Մ1:50

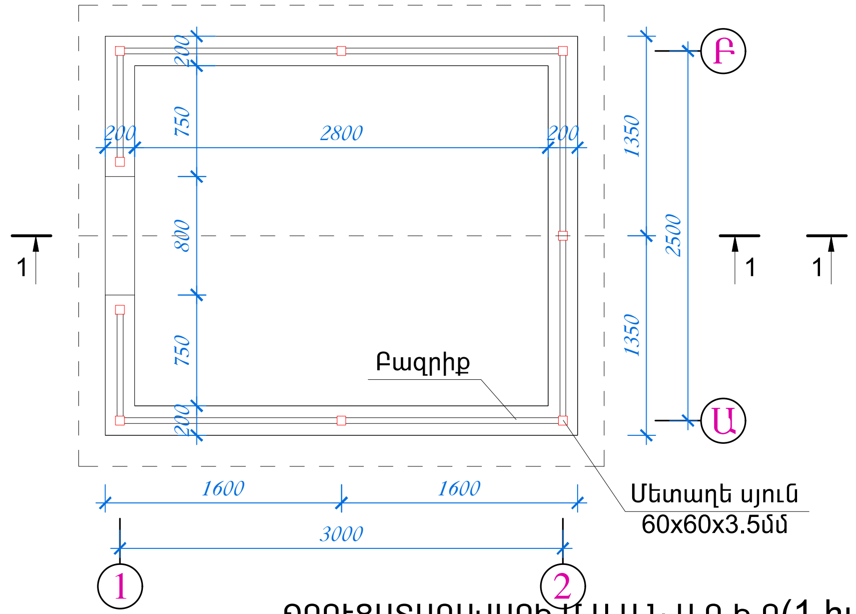

ՏԱՆԻՔԻ ՀԱՏԱԿԱԳԻԾ
Մ1:50

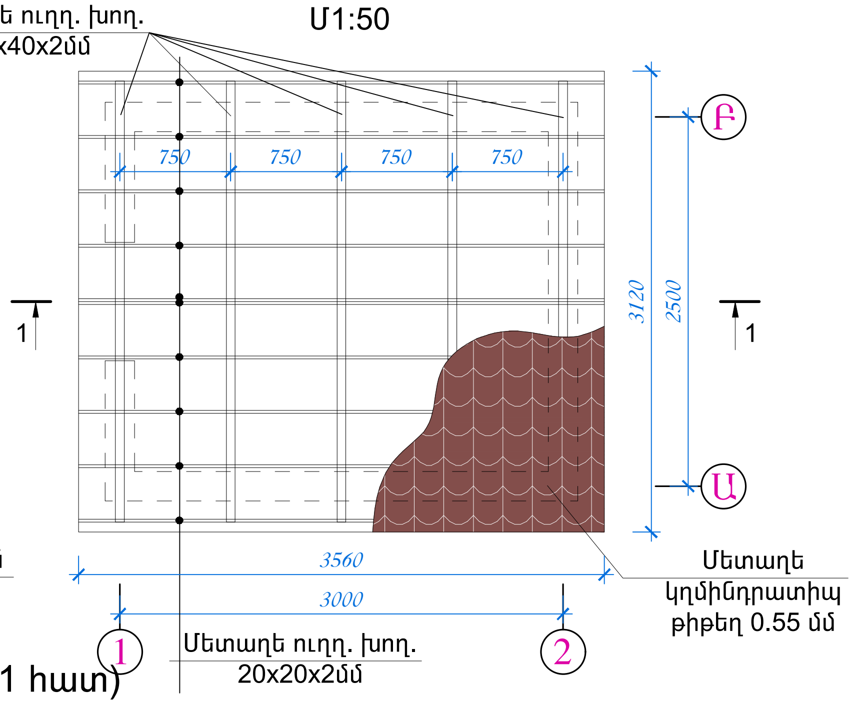

ՀԱՆԳՈՒՅՑ 1, ՃԱՂԱՇԱՐԻ ՖՐԱԳՄԵՆՏ
Մ1:20

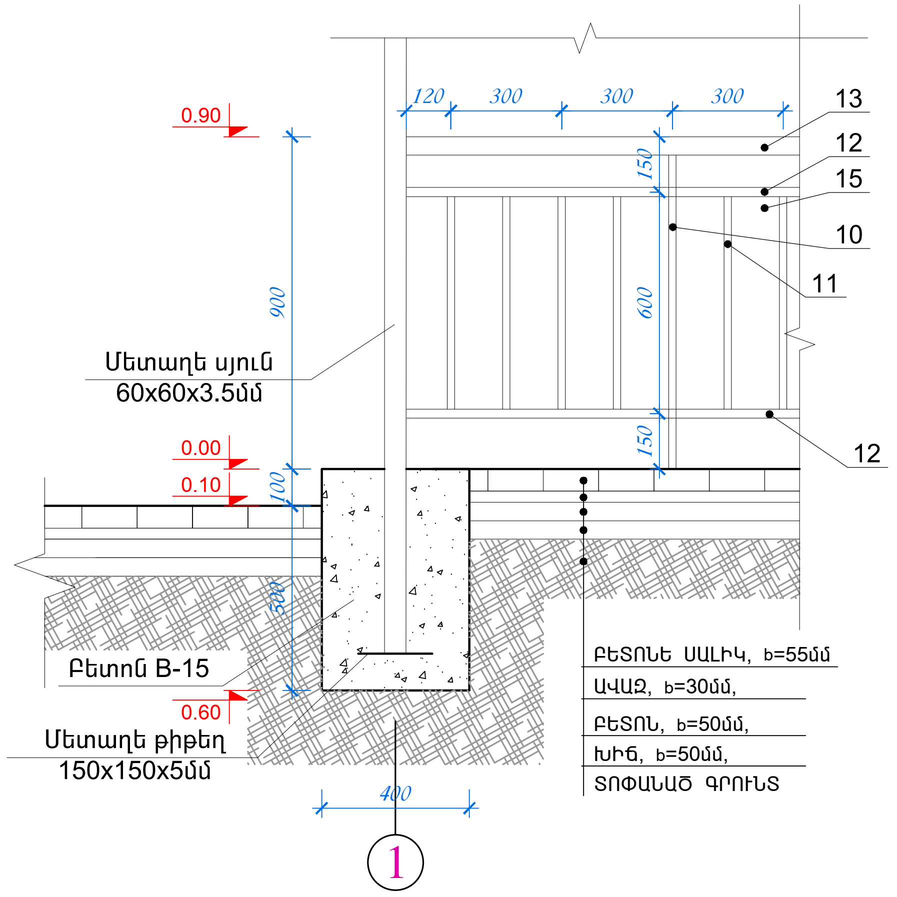

ԶԲՈՒՍԱՏԱՂԱՎԱՐԻ Մ Ա Ս Ն Ա Գ Ի Ր (1 հատ)

NN	ՆՇԱՆԱԿՈՒՄ	ՉԱՓԵՐԸ	ՔԱՆԱԿ	ԶԱՆԳՎԱԾ կգ	ԾԱՆՈԹՈՒԹՅՈՒՆ
1	Մետաղե թիթեղ	150x150x5.0	9	1.57	14.13 կգ
2		Բետոն B15 ղ.			2.2 մ³
3	ГОСТ 12336 - 78	60x60x3.5 L=2500	9	15.1	135.9 կգ
4	ГОСТ 12336 - 78	60x60x3.5 L=420	2	2.54	5.08 կգ
5	ГОСТ 12336 - 78	60x80x3.5 L=11000	1	78.54	78.54 կգ
6	Մետաղե անկ.	50x50x5.0 L=60	18	0.226	4.068 կգ
7	ГОСТ 12336 - 78	40x40x2.0 L=1560	10	3.64	36.40 կգ
8	ГОСТ 12336 - 78	20x20x2.0 L=3560	10	3.83	38.30 կգ
9	Մետաղե կղմինդրատիպ թիթեղ	0.55 մմ	1	12.0 մ²	12.0 մ²
	Բազրիք				
10	ГОСТ 12336 - 78	20x20x2.0 L=1000	6	1.075	6.45 կգ
11	ГОСТ 12336 - 78	20x20x2.0 L=600	52	0.645	33.54 կգ
12	ГОСТ 12336 - 78	20x20x2.0 L=10000	2	10.75	21.50 կգ
13	ГОСТ 12336 - 78	40x20x2.0 L=10000	1	17.00	17.00 կգ
					391.0 կգ

ՊԱՏՎԵՐ N «ԵՔ - ՊԸԱՇՔԲ - 15/53»			«ՎԱՐՇԻՆՆԱԽԱԳԻԾ» ՍՊԸ		2015
ՆԳՃ	Կ.ԿԱՐԱՊԵՏՅԱՆ		ԿԵՆՏՐՈՆ ՎԱՐՉԱԿԱՆ ՇՐՋԱՆԻ ՏԱՐԱԾՔՈՒՄ ԳՏՆՎՈՂ ԹՎՈՎ 6 ԲԱԿԱՅԻՆ ՏՔՐԱԾՔՆԵՐԻ ՎԵՐԱՆՈՐՈԳՄԱՆ ԱՇԽԱՏԱՆՔՆԵՐԻ ՆԱԽԱԳԾԱ-ՆԱԽԱՀԱՇՎԱՅԻՆ ՓԱՍՏԱԹՂԹԵՐԻ ԿԱԶՄՄԱՆ ԵՎ ՓՈՐՁԱՔՆՆՈՒԹՅԱՆ ԵԶՐԱԿԱՑՈՒԹՅԱՆ ՏՐԱՄԱԴՐՄԱՆ ԱՇԽԱՏԱՆՔՆԵՐ		ԳՀ
ՆԱԽ. ՀԵՂԻՆԱԿ	Կ.ԿԱՐԱՊԵՏՅԱՆ				
ՆԱԽԱԳԾՈՂ	Ա.ԿԱՐԱՊԵՏՅԱՆ				
			ԲՐՅՈՒՍՈՎԻ 28-ՐԴ ՇԵՆՔԻ ՀԱՐԱԿԻՑ ՏԱՐԱԾՔ ԶԲՈՒՍԱՏԱՂԱՎԱՐ Մ 1:50	Փուլ	Թերթ	Թերթեր
				Ա. Ն.	6	7

ՍԵՂԱՆԻ ՏԵՍՔԸ ՎԵՐԵՎԻՑ
Մ1:20

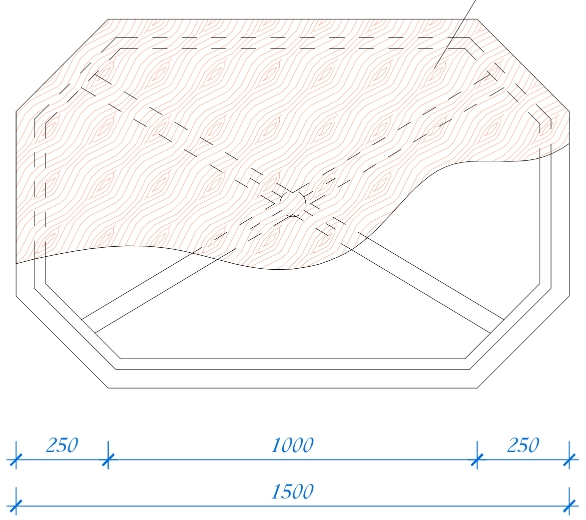

ՍԵՂԱՆԻ ՏԵՍՔԸ ԿՈՂՔԻՑ
Մ1:20

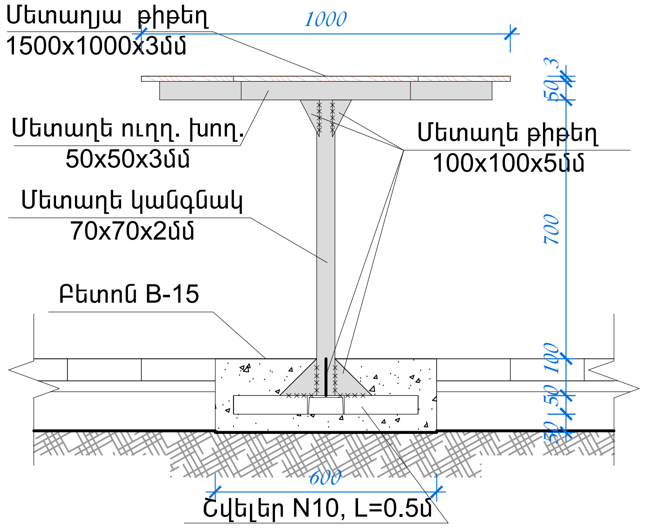

ՍԵՂԱՆԻ ՄԱՍՆԱԳԻՐ (1 հատ)

NN	ՆՇԱՆԱԿՈՒՄ	ՉԱՓԵՐԸ	ՔԱՆԱԿ	ՔԱՆԱԿՈՒԹՅՈՒՆ	ԾԱՆՈԹՈՒ-ԹՅՈՒՆ
1	ГОСТ 8240 - 72	N 10 L=500	2	4.30 կգ	8.60 կգ
2		Φ70x2.0 L=800	1	2.68 կգ	2.68 կգ
3	ГОСТ 12336 - 78	50x50x3.0 L=1300	2	5.6 կգ	11.20 կգ
4	ГОСТ 12336 - 78	50x30x2.0 L=4000	1	9.28 կգ	9.28 կգ
5	Մետաղե թիթեղ	100x100x5.0	8	0.196կգ	1.568 կգ
6	Մետաղե թիթեղ	1500x1000x3 1.38 մ²	1	35.33կգ	35.33կգ
7	Բետոն B-15	600x600x200	1	0.072 մ³	0.072 մ³

ՆՍՏԱՐԱՆԻ ՄԱՍՆԱԳԻՐ(8 հատ)

NN	ՆՇԱՆԱԿՈՒՄ	ՉԱՓԵՐԸ	ՔԱՆԱԿ	ՔԱՆԱԿՈՒԹՅՈՒՆ	ԾԱՆՈԹՈՒ-ԹՅՈՒՆ
1	ГОСТ 8240 - 72	N 10 L=300	2	2.60 կգ	5.20 կգ
2	ГОСТ 12336 - 78	40x40x3.0 L=7500	1	25.2կգ	25.20 կգ
3	Մետաղե թիթեղ	70x70x5.0	2	0.1կգ	0.2 կգ
4	Ռանդած լաքապատ տախտակ	60x40 L=1600	9	0.004 մ³	0.036 մ³
5	Մետաղե թիթեղ (խցափակում)	40x40x3.0	6	0.038կգ	0.23 կգ
6	Բետոն B-15	1800x600x150	1	0.2 մ³	0.2 մ³

ՆՍՏԱՐԱՆԻ ՏԵՍՔԸ ԴԻՄԱՑԻՑ
Մ1:20

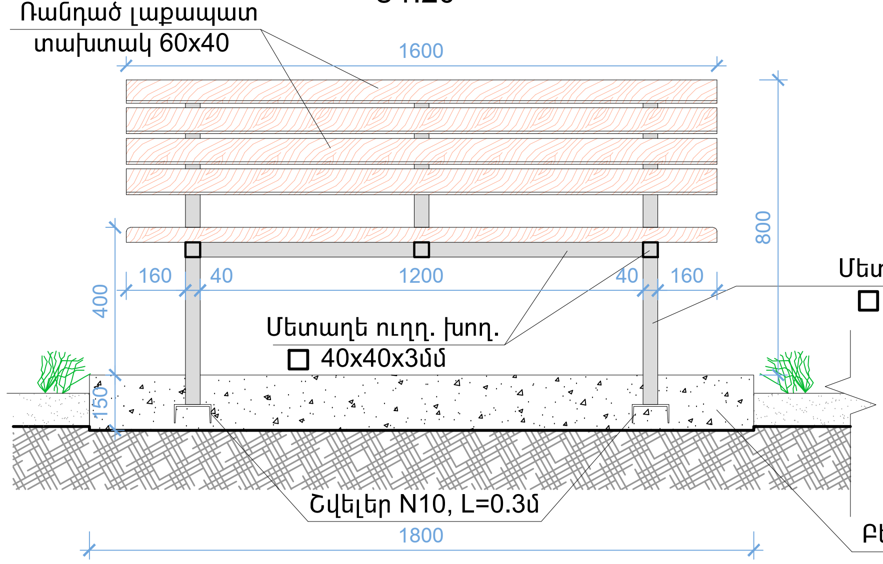

ՆՍՏԱՐԱՆԻ ՏԵՍՔԸ ԿՈՂՔԻՑ
Մ1:20

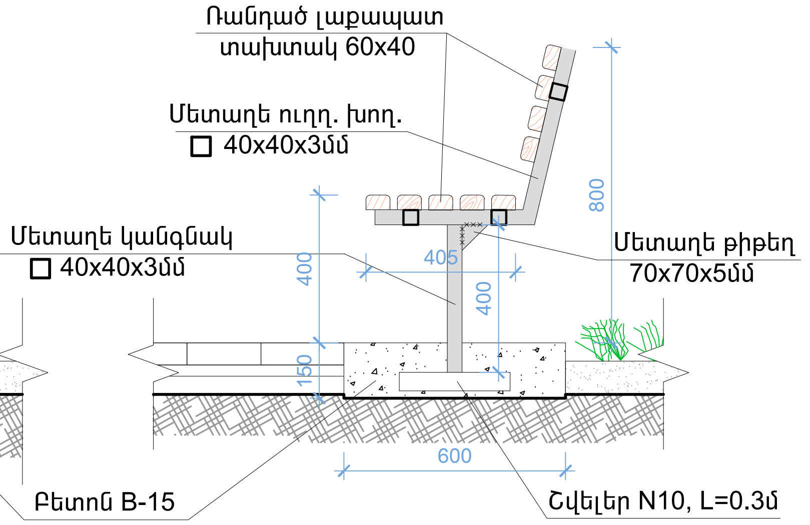

ԱՂԲԱՄԱՆԻ ՄԱՍՆԱԳԻՐ(5 հատ)

NN	ՆՇԱՆԱԿՈՒՄ	ՉԱՓԵՐԸ	ՔԱՆԱԿ	ՔԱՆԱԿՈՒԹՅՈՒՆ	ԾԱՆՈԹՈՒ-ԹՅՈՒՆ
1	ГОСТ 8240 - 72	N 10 L=500	2	4.30 կգ	8.60 կգ
2	ГОСТ 12336 - 78	50x25x2.0 L=4000	1	8.68 կգ	8.68 կգ
3	Մետաղե թիթեղ	2.0 մմ	1	0.8 մ²	0.8 մ²
4	Մետաղե թիթեղ	100x100x5.0	4	0.196կգ	0.784 կգ
5	Բետոն B-15	600x600x200	1	0.072 մ³	0.072 մ³

ՆՍՏԱՐԱՆԻ ՏԵՍՔԸ ՎԵՐԵՎԻՑ
Մ1:20

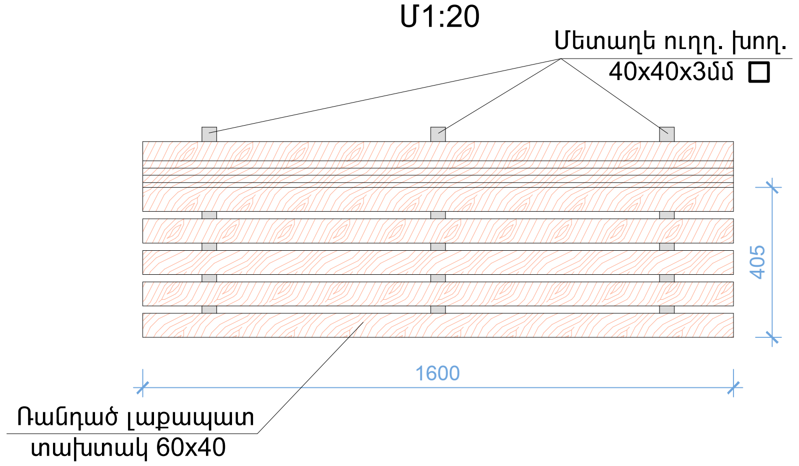

ԱՂԲԱՄԱՆԻ ՏԵՍՔԸ ԴԻՄԱՑԻՑ
Մ1:20

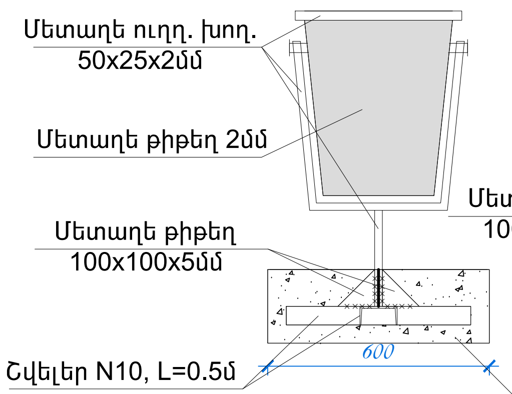

ԱՂԲԱՄԱՆԻ ՏԵՍՔԸ ԿՈՂՔԻՑ
Մ1:20

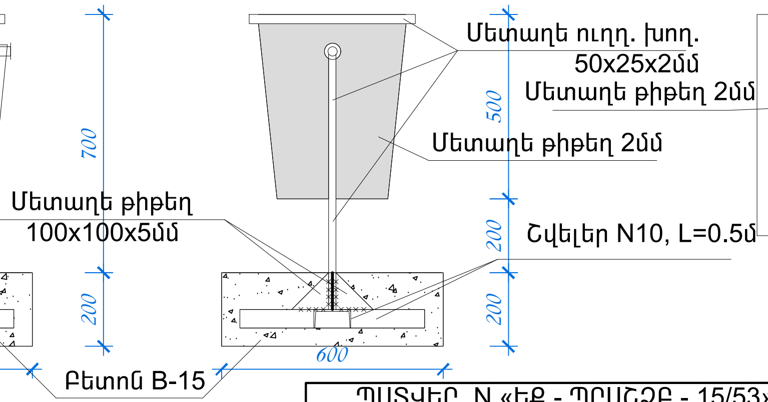

ԱՂԲԱՄԱՆԻ ՏԵՍՔԸ ՎԵՐԵՎԻՑ
Մ1:20

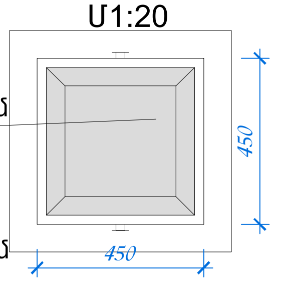

Ծ Ա Ն Ո Թ Ո Ւ Թ Յ Ո Ւ Ն

1. Բոլոր մետաղական էլեմենտները ներկել յուղաներկով երկտակ:

ՊԱՏՎԵՐ N «ԵՔ - ՊԸԱՇՉԲ - 15/53»			«ԿԱՌՇԻՆՆԱԽԱԳԻԾ» ՍՊԸ		2015
ՆԳՃ	Կ.ԿԱՐԱՊԵՏՅԱՆ		ԿԵՆՏՐՈՆ ՎԱՐՉԱԿԱՆ ՇՐՋԱՆԻ ՏԱՐԱԾՔՈՒՄ ԳՏՆՎՈՂ ԹՎՈՎ 6 ԲԱԿԱՅԻՆ ՏԱՐԱԾՔՆԵՐԻ ՎԵՐԱՆՈՐՈԳՄԱՆ ԱՇԽԱՏԱՆՔՆԵՐԻ ՆԱԽԱԳԾԱ-ՆԱԽԱՀԱՇՎԱՅԻՆ ՓԱՍՏԱԹՂԹԵՐԻ ԿԱԶՄՄԱՆ ԵՎ ՓՈՐՁԱՔՆՆՈՒԹՅԱՆ ԵԶՐԱԿԱՑՈՒԹՅԱՆ ՏՐԱՄԱԴՐՄԱՆ ԱՇԽԱՏԱՆՔՆԵՐ		ԳՀ
ՆԱԽ. ՀԵՂԻՆԱԿ	Կ.ԿԱՐԱՊԵՏՅԱՆ				
ՆԱԽԱԳԾՈՂ	Ա.ԿԱՐԱՊԵՏՅԱՆ				
			ԲՐՅՈՒՍՈՎԻ 28-ՐԴ ՇԵՆՔԻ ՀԱՐԱԿԻՑ ՏԱՐԱԾՔ	Փուլ	Թերթ	Թերթեր
			ՍԵՂԱՆ, ՆՍՏԱՐԱՆ, ԱՂԲԱՄԱՆ, Մ 1:20	Ա. Ն.	7	7

Գյուղ 28	բն 20	[signature]	Ս. Հովյան
—//—	բն 43	[signature]	Գ. Հովյան
—//—	բն 6	[signature]	Յ. Սարգսյան
—//—	բն 13	[signature]	Հ. [illegible]
—//—	բն 18	[signature]	Դ. [illegible]
—//—	բն 16	[signature]	Հ. [illegible]
—//—	բն 30	[signature]	Մ. [illegible]
—//—	բն 22	[signature]	Էմ. Սարգսյան
—//—	բն 25	[signature]	Մ. [illegible]